IMP PUMPS Центробежный насос CL 100-220/4/7.5S

Одноступенчатые вертикальные насосы INLINE · Артикул 979526564 · Серия CL

1. Обзор

CL 100-220/4/7.5S — это одноступенчатый, центробежный рядный насос с сухим ротором и всасывающими и нагнетательными патрубками одинакового диаметра, предназначенный для систем центрального отопления и охлаждения, для установки на трубопроводе или на фундаменте.
Насос приводится в движение асинхронным трехфазным электродвигателем с вентиляторным охлаждением и фиксированной скоростью. Двигатель с эффективностью IE3 имеет класс изоляции F, степень защиты от воды и пыли IP55 и подключается непосредственно к электрической сети.
Для нормальной работы насоса необходимо использовать рабочую среду, состоящую из чистой воды или смеси чистой воды и гликоля в соответствии с действующими стандартами качества воды, например немецким стандартом VDI 2035.

Основные данные

Вес, кг	129
Присоединение	Фланцевое
Степень защиты	IP55
Максимальный напор, м	21,9
Параметры электросети	3~ 230/400 В, 50 Гц
Максимальная мощность, Вт	7500
Присоединительный размер	DN100
Максимальная мощность, кВт	7,5
Максимальная производительность, м3/ч	144
Максимальная производительность, л/мин	2400

2. Гидравлические характеристики

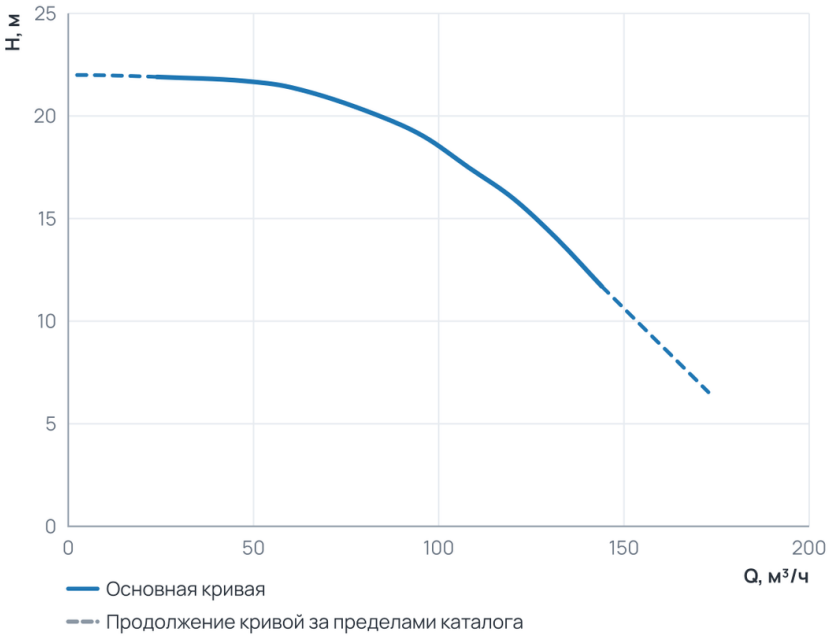

Рабочий диапазон

Подача Q	24 … 144 м³/ч
Напор H	11,7 … 21,9 м

Пунктир на диаграмме — продолжение кривой за пределами каталога производителя.

3. Технические данные

Общие сведения

Серия	CL	Сдвоенный	Нет
Гарантия, мес	24	Число полюсов	4
Уровень шума, дБ	65		

Гидравлические данные

Максимальный напор, м	21,9	Максимальное давление в системе, бар	10
Максимальная производительность, м3/ч	144	Максимальная производительность, л/мин	2400

Перекачиваемая среда

Рабочая жидкость	Чистая вода	Температура окружающей среды, °C	+40
Максимальное содержание этиленгликоля, %	Вода по VDI 2035, гликоль до 50 %	Максимальная температура перекачиваемой жидкости, °C	-20...+140

Материалы

Материал вала	Нержавеющая сталь	Материал корпуса	Чугун
Материал подшипника	AQ1EGG	Материал обмотки статора	Медь
Материал рабочего колеса	Чугун		

Монтаж и присоединение

Вес, кг	129	Длина, мм	814
Присоединение	Фланцевое	Монтажная длина, мм	580
Присоединительный размер	DN100	Диаметр условного прохода, мм	100

Электродвигатель

Частота (Гц)	50	Степень защиты	IP55
Номинальный ток, А	15,0	Параметры электросети	3~ 230/400 В, 50 Гц
Частота вращения, об/мин	1450	Максимальная мощность, Вт	7500
Максимальная мощность, кВт	7,5	Частотное регулирование двигателя	Нет
Класс энергоэффективности двигателя	IE3		

4. Габаритные размеры

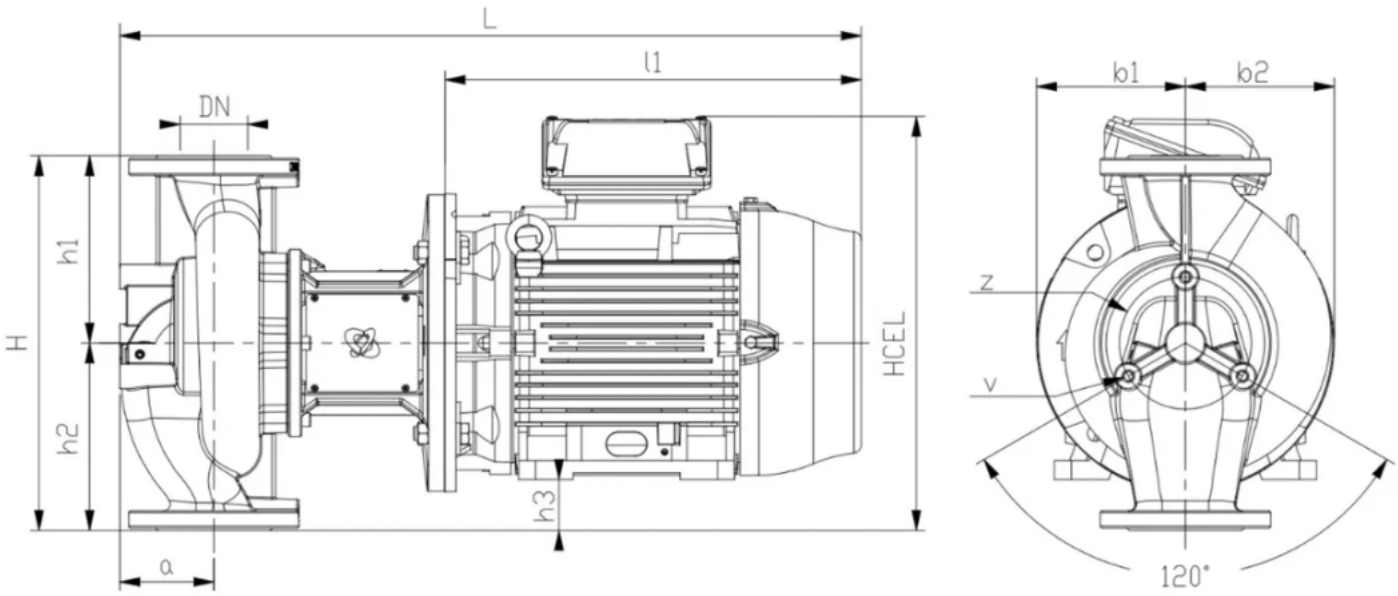

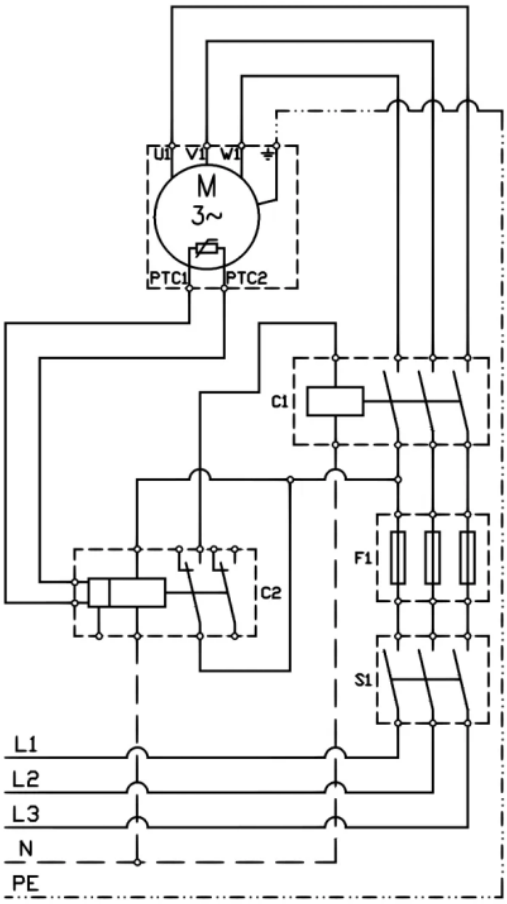

5. Данные для заказа

Наименование	Центробежный насос CL 100-220/4/7.5S
Артикул	979526564
Производитель (марка)	IMP PUMPS
Серия	CL
Вид оборудования	Одноступенчатые вертикальные насосы INLINE

Вес, кг	129
Гарантия, мес	24

6. Документация

Инструкции и паспорта

- Руководство по установке и эксплуатации CL, CLP, CV, PV
- Руководство по установке и эксплуатации CLD

Разрешительные документы

- Сертификат ISO 9001:2015
- Декларация о соответствии для (E)CL(P)(D), (E)CV), E(PV)
- Декларация о соответствии RoHS и REACH

Гарантия

- Гарантийное заявление

3D и CAD-модели

- 3D-модель STEP CL 100-220/4/7.5S
- Чертёж DXF CL 100-220/4/7.5S

Прочее

- Габаритный чертёж CL 100-220/4/7.5S

Документы прилагаются к товару — в карточке товара и в архиве документов для тендера.